комплект направляющих Quadro25SFD/L400	Фиксатор правый	Саморез US3,5x16KB	петля полунакладная	гвоздь 1.6x25	ручка-скоба WMN 611.096.00D1	винт 6.3x13	винт 6.3x20	винт 4x13	стяжка эксцентр. Двойной дюбель Rastex DU868			евро-винт 5x38	амортизатор под стекло
правая **3шт**	**3шт**		**6шт**	**50шт**	**3шт**				*в24*	*в4*	*С6* заглушка ⌀20 **6шт**		**12шт.**
левая **3шт**	Фиксатор левый **3шт**	**12шт**	*в18* *в17* *в2* **6шт** Планка петли Direct	наконечник Н5 **8шт**	ручка-скоба WMN 611.032.00D1 **3шт**	*в3* **4шт**	*в83* **4шт**	*ш5* **12шт**	**6шт**	**20шт**	*С5* заглушка **26шт**	**6шт**	дистанционатор h=8 **12шт.**

Втулка Ф5х30-М4	винт 4х16	винт 4х25	шуруп 4х16	Саморез US 3х20	фикса-тор Ф260	полко-держа тель	шкант 8х60	шкант 8х35	шкант 8х30	держатель-защелка 196		
МТООА 056 **4шт**	*в6* **6шт**	*в7* **6шт**	*ш15* **8шт**	*ш27* **2шт**	**2шт**	**12шт**	*ш52* **6шт**	*ш51* **14шт**	*ш50* **24шт**	втулка **4шт**	**4шт**	
	винт 4х8 *в19* **6шт**											

Инструмент для сборки

Комод К65

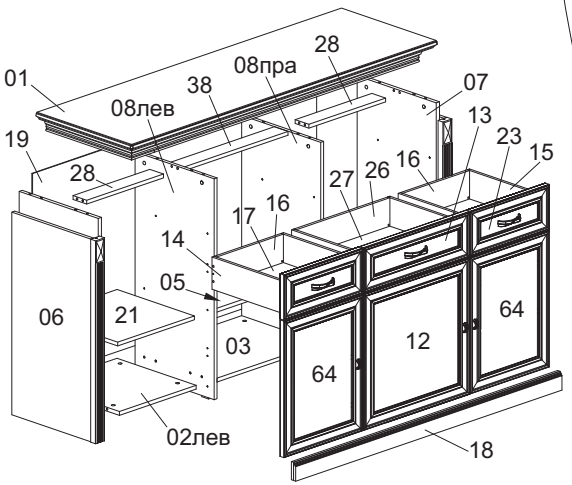

08 ***правый*** аналогичен левому, но ***без*** планок петли !

ВНИМАНИЕ!
при установке шкантов не прилагайте больших усилий, **чтобы не пробить щит !**

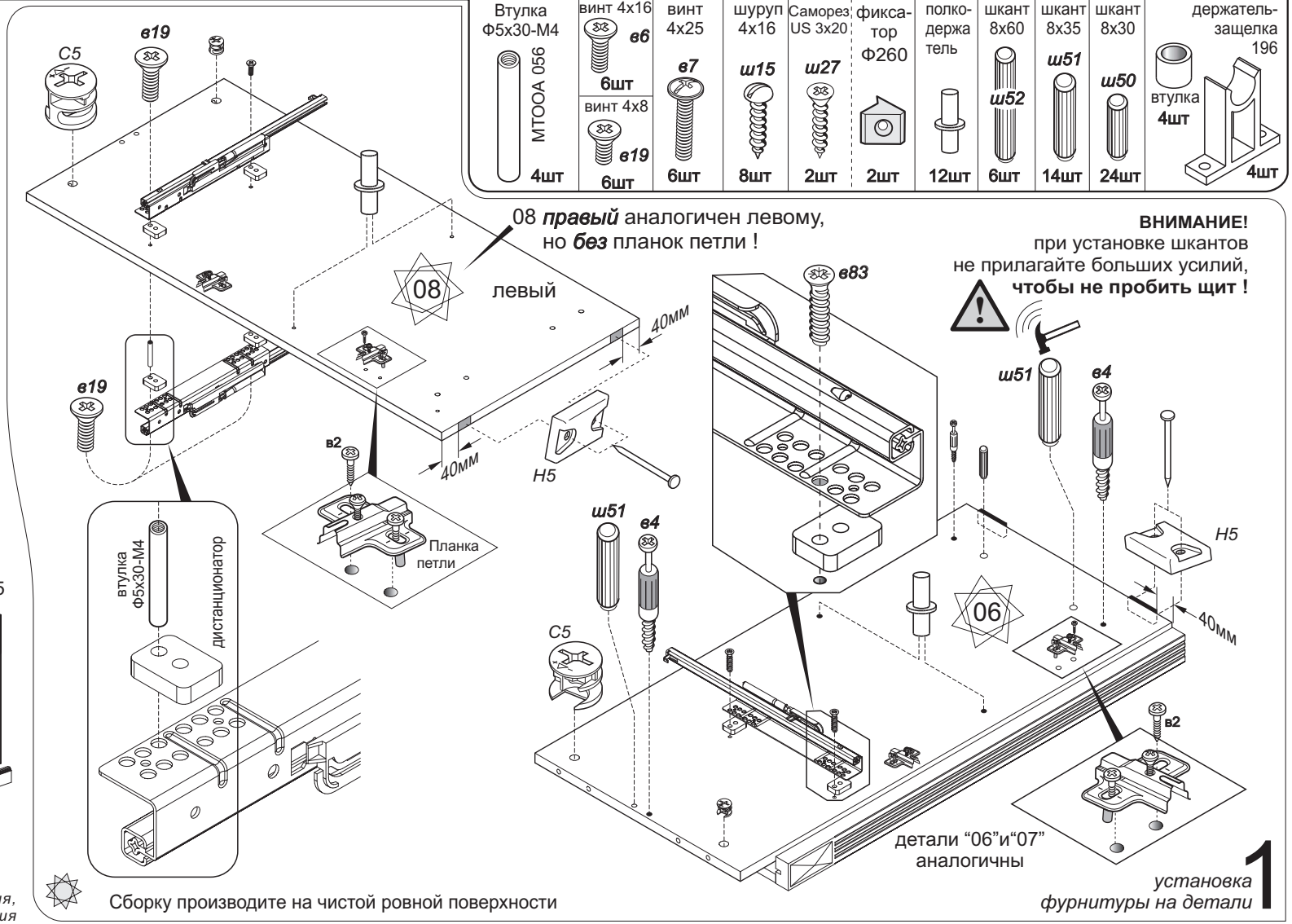

Сборку производите на чистой ровной поверхности

установка фурнитуры на детали **1**

▶ *Фирма оставляет за собой право вносить изменения, не влияющие на качество изделия*